		lavoro:	scheda lavoro
	modello: T_WO_SCHEPRO Rev.1.0 del 28.06.2006	Lavori di sistemazione idrogeologica lungo il rio Lezzo	**Rio Lezzo, Montenars (UD)**
	0539DSL1.DOC Pagina 1 di 1		**Muro spondale**

importo opere:	€ 16'036.71	periodo progettazione:	2005-2006	periodo esecuzione:	2006

descrizione progetto: Progettazione strutturale di muro spondale

prestazione resa:
1. calcoli strutturali;
2. tavole grafiche di carpenteria;

committente lavoro:	C. M. del Gemonese, Canal del Ferro e Val Canale – Via Pramollo, 16 – 33016 Pontebba	committente prestazione:	C. M. del Gemonese, Canal del Ferro e Val Canale – Via Pramollo, 16 – 33016 Pontebba

impresa costruttrice: Edil Alpi srl – via Nazionale, 3 / 33022 Cedarchis-Arta Terme (UD)

Stato di fatto

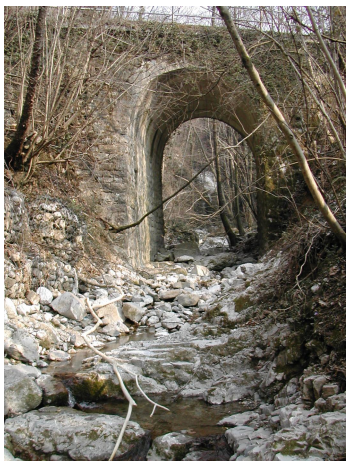
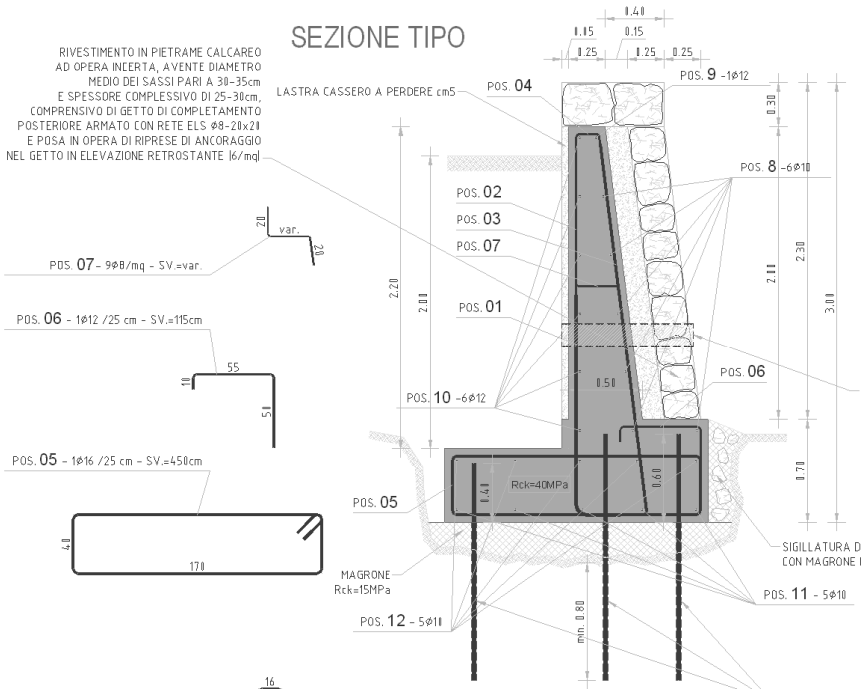
Situazione a lavori ultimati